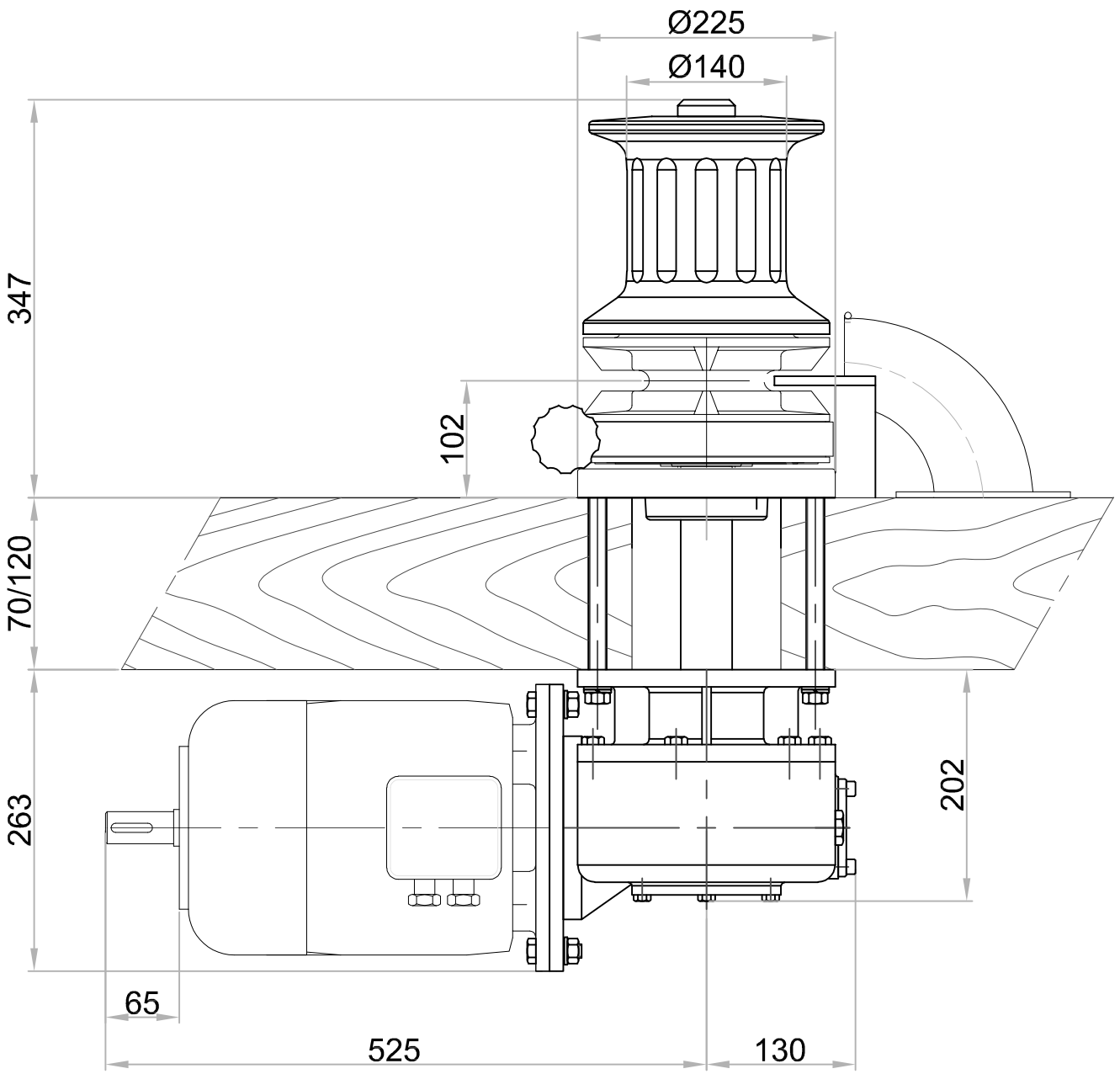

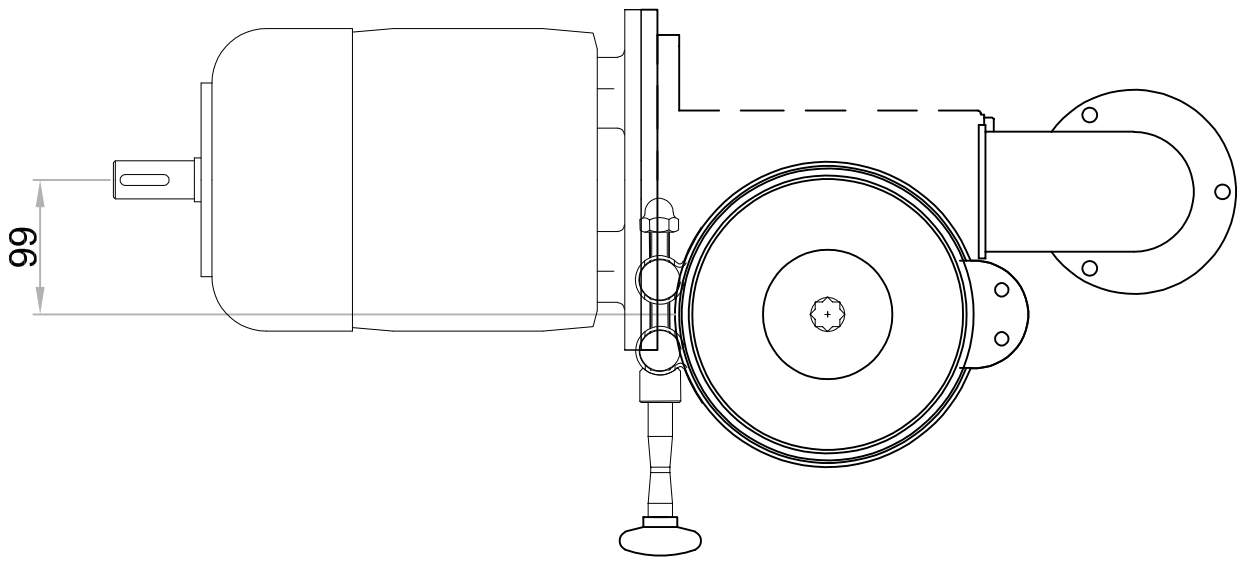

Montaggio motoriduttore step 90° +30° (senso orario)

Motor gearbox positions step 90° +30° (clockwise)

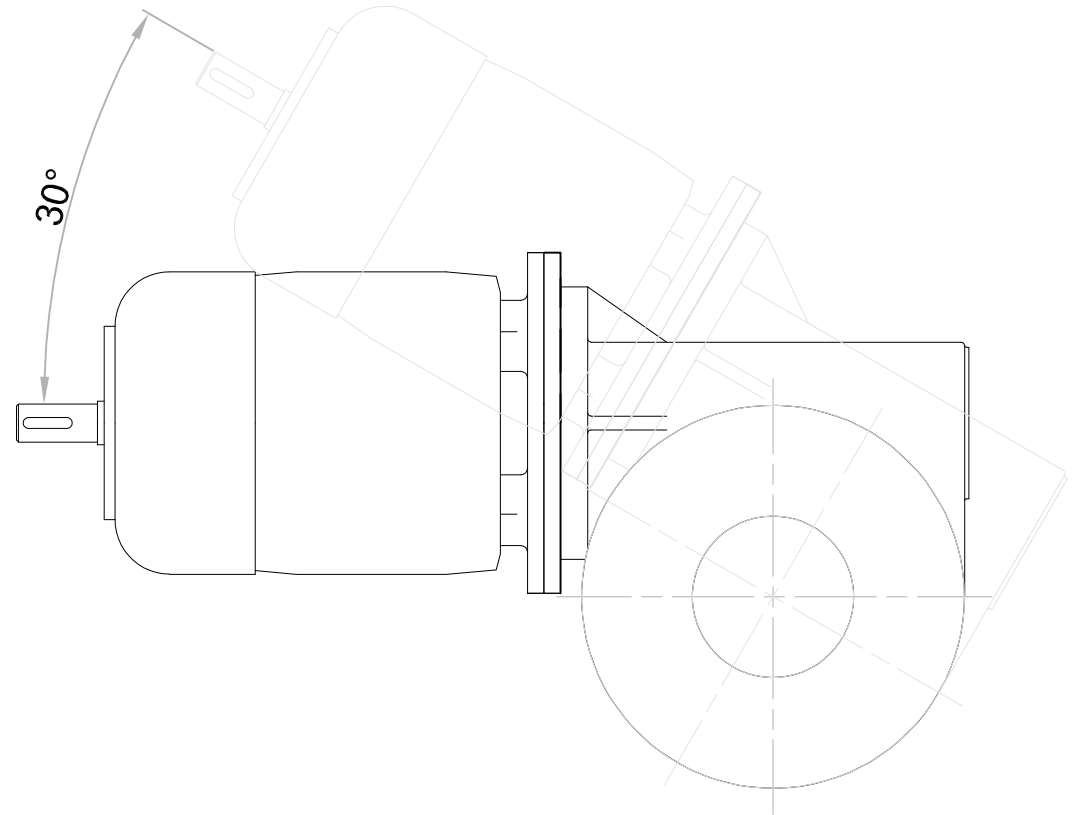

Posizione freno opposto allo staccacatena sx o dx

Brake positions opposit to the stripper left or right

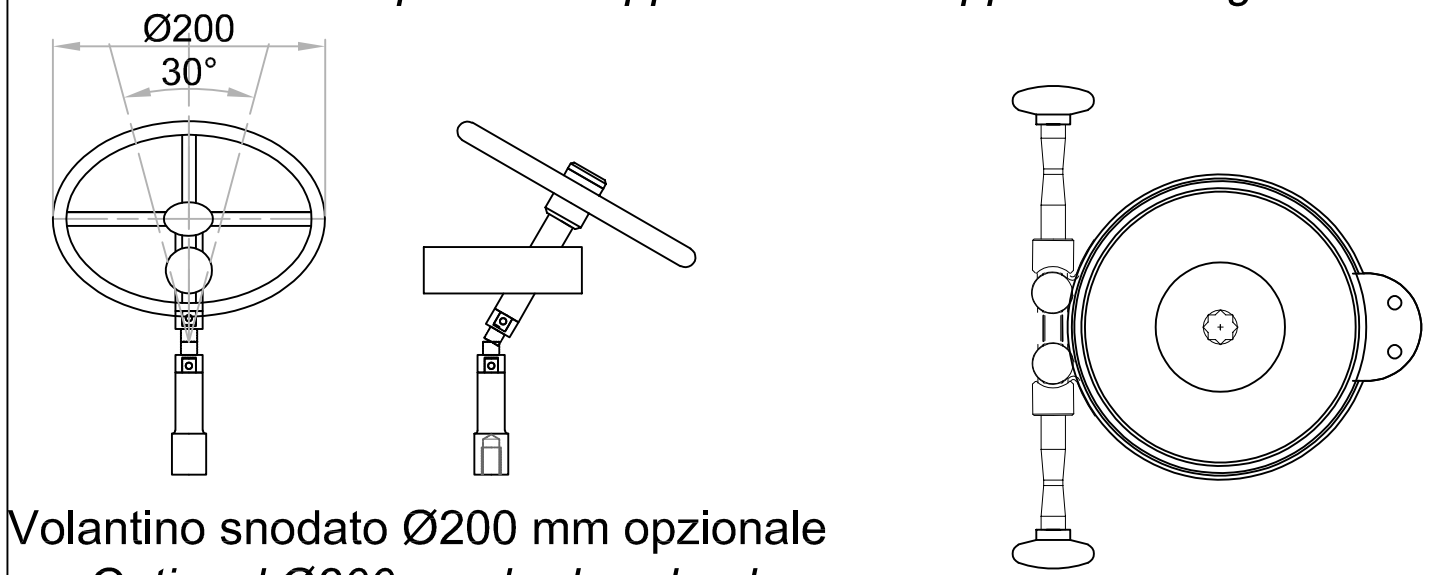

Volantino snodato Ø200 mm opzionale

Optional Ø200 mm brake wheel

	1			AISI316L	
DISEGNO	Q.TA'	N.o	DENOMINAZIONE	MATERIALE	FINITURA

M.Candellari DISEGNATORE	talwinch		SPIGOLI R MAX 0.3
			FOGLIO 1
M.Candellari VERIFICATO	MOON 4 kW overall dimensions		Peso
		TOLL. NON SPECIFICATE ± 0.15	COD.
M.Candellari APPROVATO	SCALA 1:4	DATA 05/10/2014	QUOTE IN mm	DIS. N. MN001

MZ ELECTRONIC SI RISERVA A TERMINI DI LEGGE LA PROPRIETA' DI QUESTO DISEGNO CON DIVIETO DI RIPRODURLO O COMUNQUE DI RENDERLO NOTO A TERZI SENZA AUTORIZZAZIONE

REV.	00	01	02	03	04	05	06
D.M.	CREAZIONE						
DATA	05/10/2014						

Dir Name
File Name MN001_4KW